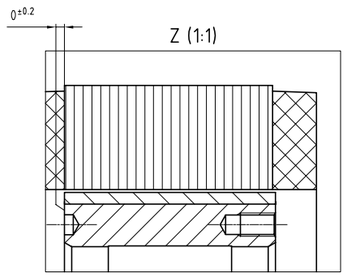


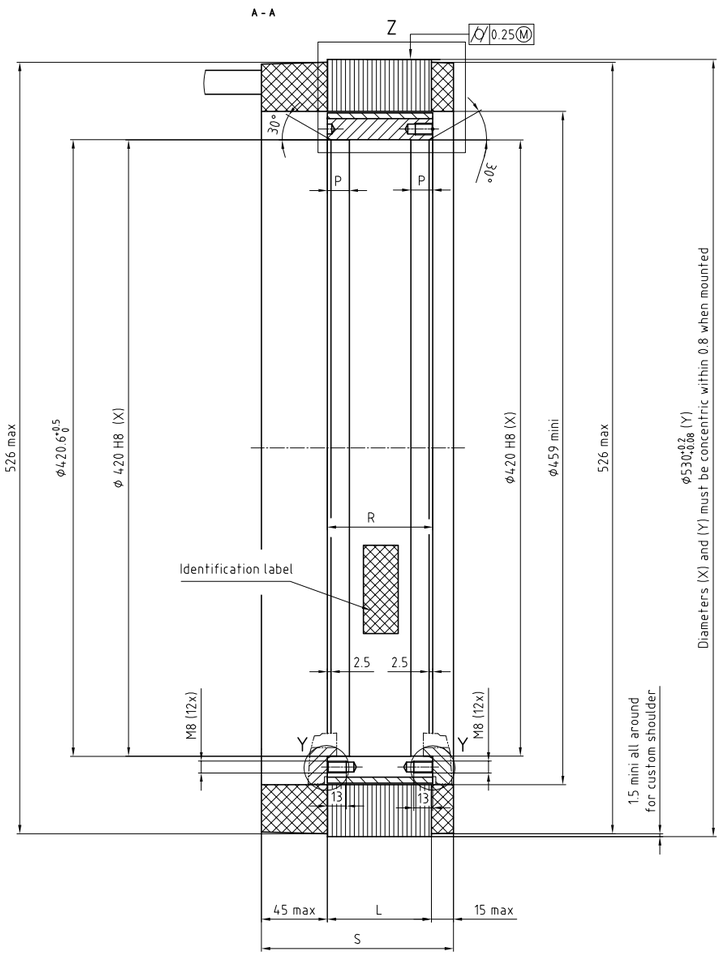


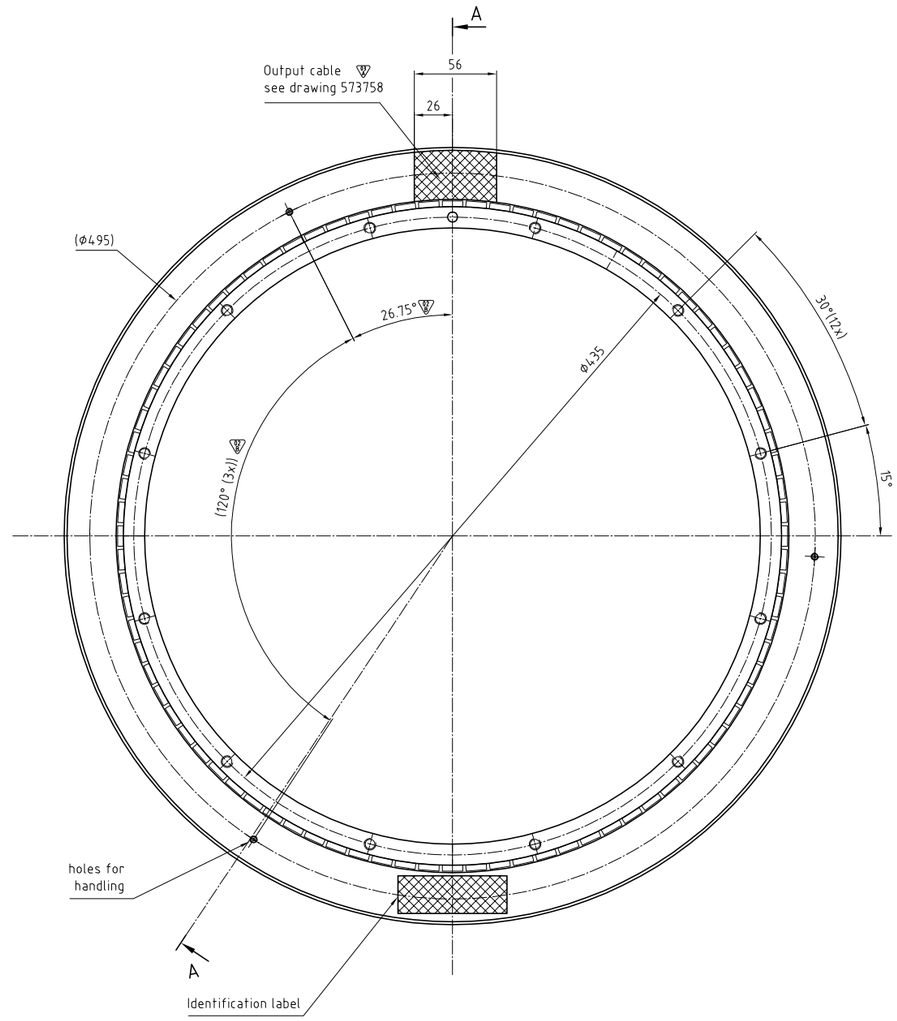


Detail:Y

Magnets safety clearance

Y (2:1)

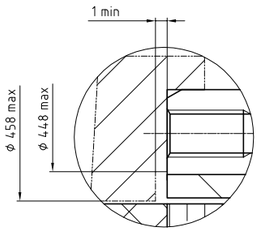


Power cable connection

Phase 1 = Wire 1
Phase 2 = Wire 2
Phase 3 = Wire 3
Ground = Wire yellow-Green
Neutral = Wire 5 or Br1 or White
Not connected = Wire 6 or Br2 or Black

For temperature sensor configuration, see Handbook

**Tmm0530-030**

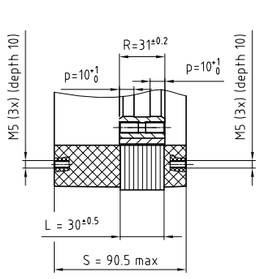


**Tmm0530-050**

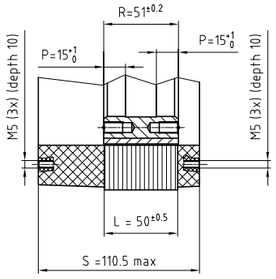


**Tmm0530-070**

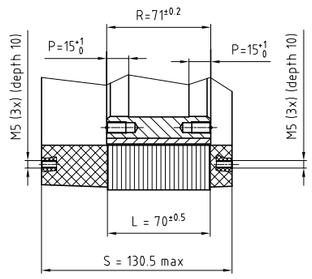


| | | |
|---|---|---|
| ϕ420 | H8 +0.097 0 | 420.097 420 |
| Cote | Ajustement | |

| FSM N° | Nom | Date | Description : |
|---|---|---|---|
| C29035 | MBO | 18.10.2012 | |

Matière : -

Remarque : -

Annexe : -

Principe de tolérancement de base ISO 8015 et tolérance générale selon ISO 2768-mK

| Dimension nominale | Linéaire | Rayon | Chanfrein |
|---|---|---|---|
| 0,5 ... 3 | ±0,1 | ± 0,2 | ± 1 |
| > 3 ... 6 | ±0,1 | ± 0,5 | |
| > 6 ... 30 | ±0,2 | ± 1 | |
| > 30 ... 120 | ±0,3 | ± 2 | |
| > 120 ... 400 | ±0,5 | ± 4 | |
| > 400 ... 1000 | ±0,8 | | |
| > 1000 ... 2000 | ±1,2 | | |

| Lks | α |
|---|---|
| ... 10 | ± 1° |
| > 10 ... 50 | ± 30' |
| > 50 ... 120 | ± 20' |
| > 120 ... 400 | ± 10' |

| Dimension nominale | ⏥ | ⊥ | ∥ | ↗ |
|---|---|---|---|---|
| ... 10 | 0,05 | 0,4 | 0,6 | 0,2 |
| > 10 ... 30 | 0,1 | 0,4 | 0,6 | |
| > 30 ... 100 | 0,2 | 0,4 | 0,6 | |
| > 100 ... 300 | 0,4 | 0,6 | 0,6 | |
| > 300 ... 1000 | 0,6 | 0,8 | 0,8 | |
| > 1000 ... 3000 | 0,8 | 1 | 1 | |

Equivalence rugosité

| Ra µm | Classe |
|---|---|
| 50 | N12 |
| 25 | N11 |
| 12.5 | N10 |
| 6.3 | N9 |
| 3.2 | N8 |
| 1.6 | N7 |
| 0.8 | N6 |
| 0.4 | N5 |
| 0.2 | N4 |
| 0.1 | N3 |
| 0.05 | N2 |
| 0.025 | N1 |

Arêtes de formes ISO 13715 -0,3 +0,3

Torque motor

Interface drawing Tmm0530-030/050/070

| Auteur | Vérificateur | Libérateur |
|---|---|---|
| S. Perrot | | - |
| 12.04.06 | | - |

ETEL S.A. CH-2112 Môtiers SWITZERLAND

Ces plans sont notre propriété. Ils ne doivent pas, sans notre autorisation écrite être copiés, reproduits, communiqués à des tiers. Leur utilisation est strictement réservée à ETEL S.A.

| Projection | Format | Echelle | Ancien n° : 0531m-i4.0-04c | Version | Revision | Feuille | Page |
|---|---|---|---|---|---|---|---|
| | A1 | 1:2 | 588730 -03- A-01 | | | 1 | 1 |

Numéro de document

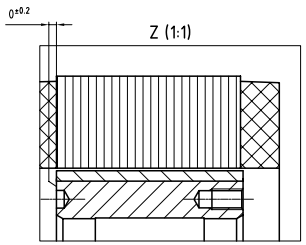


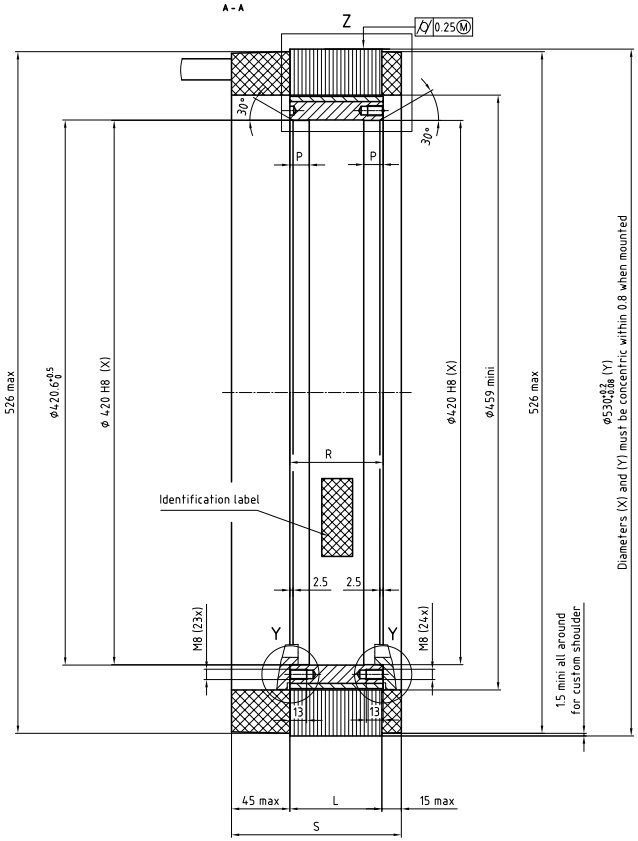


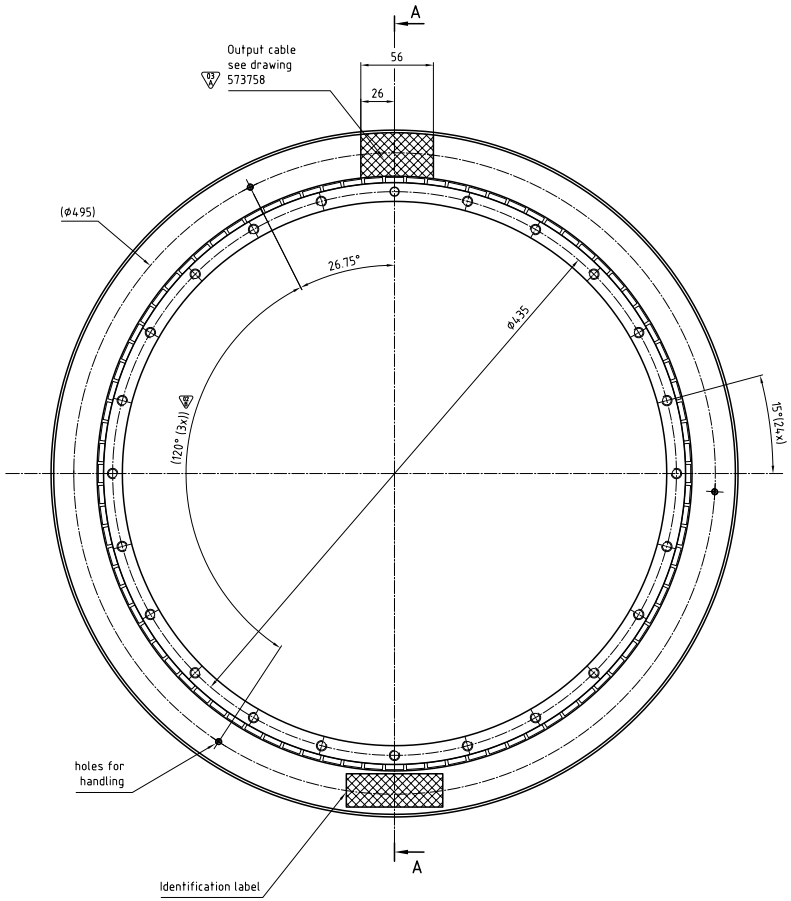


Detail:Y

Magnets safety clearance

Y (2:1)

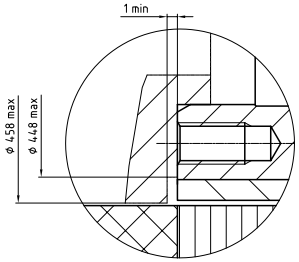


**Tmm0530-100**

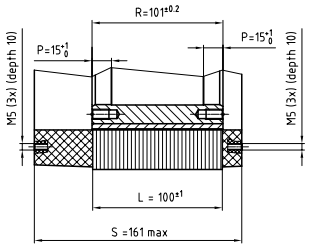


**Tmm0530-150**

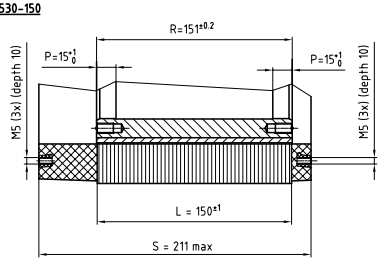


Power cable connection

Phase 1 = Wire 1
Phase 2 = Wire 2
Phase 3 = Wire 3
Ground = Wire yellow-Green
Neutral = Wire 5 or Br1 or White
Not connected = Wire 6 or Br2 or Black

For temperature sensor configuration, see Handbook

| | | | |
|---|---|---|---|
| ϕ420 | H8 +0.097 0 | 420.097 420 | |
| Cote | Ajustement | | |

| FSM N° | Nom | Date | Description : |
|---|---|---|---|
| C29835 | GRO | 23.01.2013 | |

Matière : -

Remarque : -

Annexe : -

Arêtes de formes ISO 13715 -0.3 -0.3

Torque motor

Interface drawing Tmm0530-100/150

Principe de tolérancement de base ISO 8015 et tolérance générale selon ISO 2768-mK

| Dimension nominale | Linéaire | Rayon Chanfrein |
|---|---|---|
| 0.5 ... 3 | ±0.1 | ±0.2 |
| > 3 ... 6 | ±0.1 | ±0.5 |
| > 6 ... 30 | ±0.2 | ±1 |
| > 30 ... 120 | ±0.3 | ±2 |
| > 120 ... 400 | ±0.5 | ±4 |
| > 400 ... 1000 | ±0.8 | |
| > 1000 ... 2000 | ±1.2 | |

| L/ks | α |
|---|---|
| ≤ 10 | ± 1° |
| > 10 ... 50 | ± 30' |
| > 50 ... 120 | ± 20' |
| > 120 ... 400 | ± 10' |

| Dimension nominale | | | | |
|---|---|---|---|---|
| ... 10 | 0,05 | 0,4 | 0,6 | 0,2 |
| > 10 ... 30 | 0,1 | 0,4 | 0,6 | |
| > 30 ... 100 | 0,2 | 0,4 | 0,6 | |
| > 100 ... 300 | 0,4 | 0,6 | 0,6 | |
| > 300 ... 1000 | 0,6 | 0,8 | 0,8 | |
| > 1000 ... 3000 | 0,8 | 1 | 1 | |

| Equivalence rugosité | |
|---|---|
| Ra µm | Classe |
| 50 | N12 |
| 25 | N11 |
| 12.5 | N10 |
| 6.3 | N9 |
| 3.2 | N8 |
| 1.6 | N7 |
| 0.8 | N6 |
| 0.4 | N5 |
| 0.2 | N4 |
| 0.1 | N3 |
| 0.05 | N2 |
| 0.025 | N1 |

| Auteur | Vérificateur | Libérateur |
|---|---|---|
| S. Perret | | - |
| 12.04.06 | | - |

ETEL S.A.
CH-2112 Môtiers
SWITZERLAND

Ces plans sont notre propriété. Ils ne doivent pas, sans notre autorisation écrite être copiés, ni communiqués à des tiers. Leur utilisation est strictement réservée à ETEL S.A.

| Projection | Format | Echelle |
|---|---|---|
| | A1 | 1:2 |

| Ancien n° : 0531m-140-06a | Version | Revision | Feuille | Page |
|---|---|---|---|---|
| 588722 -03- A-01 | | | 1 | 1 |

Numéro de document

08
A

TML0530-030-3VBN-S##
TMM0530-030-3VBN-S##

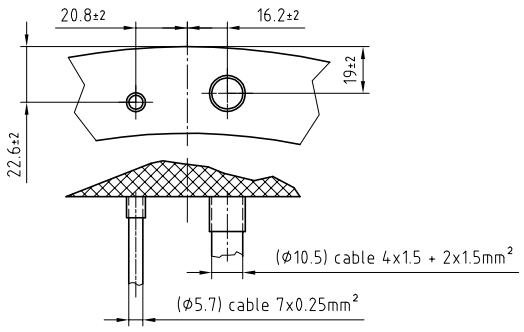


TML0530-030-3VDS-S##
TMM0530-030-3VDS-S##

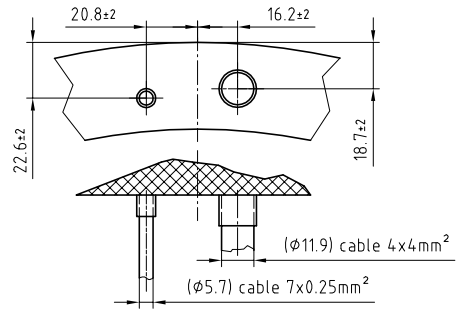


TML0530-050-3VBN-S##
TMM0530-050-3VBN-S##

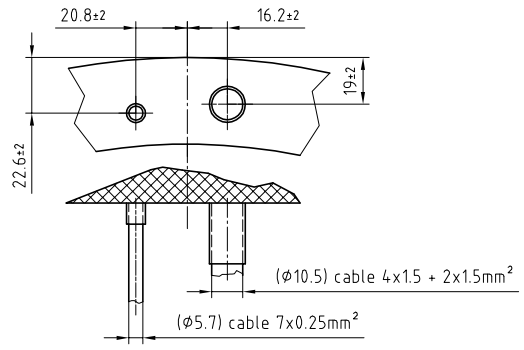


TML0530-050-3VDN-S##
TMM0530-050-3VDN-S##

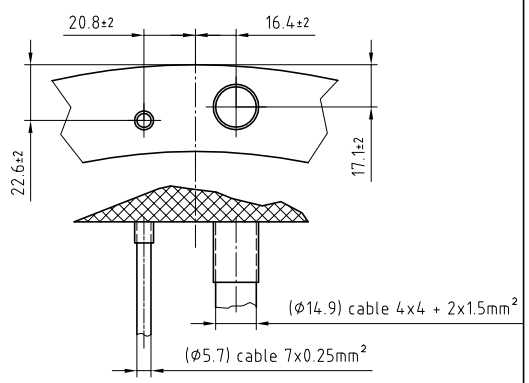


TML0530-070-3VBN-S##
TMM0530-070-3VBN-S##

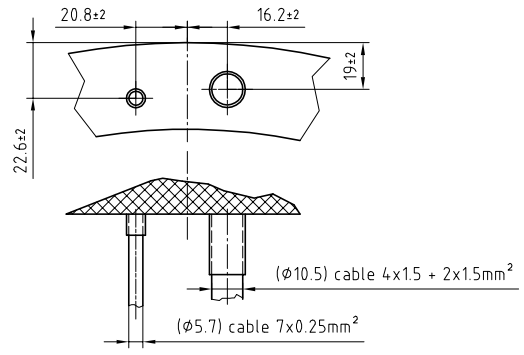


TML0530-070-3VDN-S##
TMM0530-070-3VDN-S##

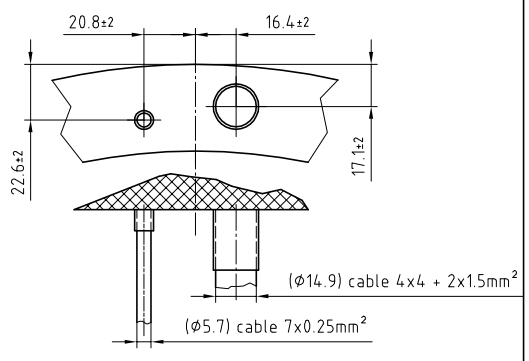


TML0530-100-3VDN-S##
TMM0530-100-3VDN-S##
TMM0530-100-3VBN-S##

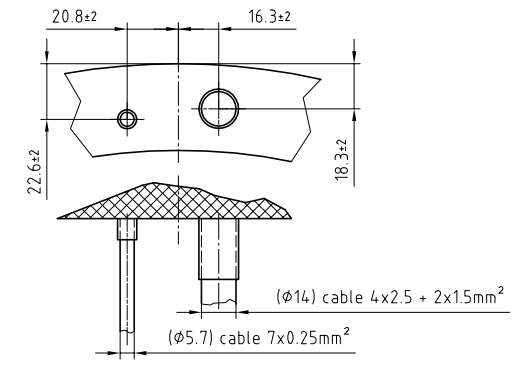


TML0530-100-3VHS-S##
TMM0530-100-3VHS-S##

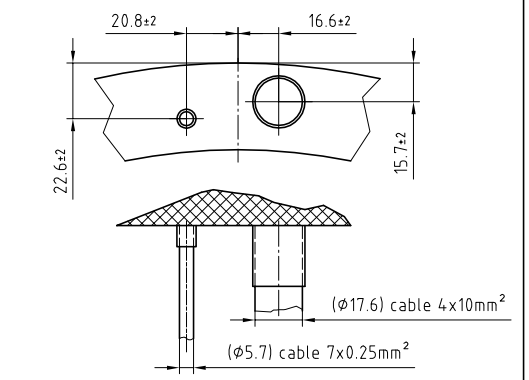


TML0530-150-3VDN-S##
TMM0530-150-3VDN-S##

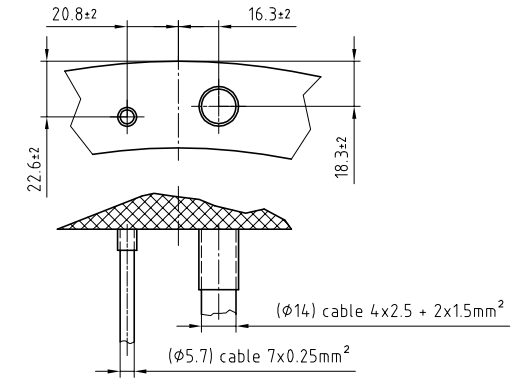


TML0530-150-3VHN-S##
TMM0530-150-3VHN-S##

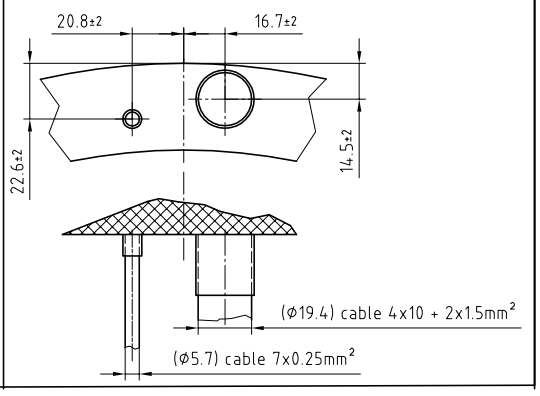


| 08 A | FSM N° | Nom | Date | Description : Elbowed output cable removed |
|---|---|---|---|---|
| | C064986-5 | JGU | 05.10.17 | |

Matière : -
-

Remarque : -
-

Annexe : -
-
-
-

Equivalence rugosité

| Ra µm | Classe |
|---|---|
| 50 | N12 |
| 25 | N11 |
| 12.5 | N10 |
| 6.3 | N9 |
| 3.2 | N8 |
| 1.6 | N7 |
| 0.8 | N6 |
| 0.4 | N5 |
| 0.2 | N4 |
| 0.1 | N3 |
| 0.05 | N2 |
| 0.025 | N1 |

Arêtes de formes ISO 13715 |-0,3 |+0,3

Torque motor TMM & TML0530 cables outputs

Moteur couple fer TMM & TML0530 sorties de câbles

| Auteur | Vérificateur | Libérateur |
|---|---|---|
| S. Iervolino | - | - |
| 22.09.2005 | - | - |

ETEL S.A.
CH-2112 Môtiers
SWITZERLAND

Ces plans sont notre propriété. Ils ne doivent pas, sans notre autorisation écrite être copiés, reproduits, communiqués à des tiers. Leur utilisation est strictement réservée à ETEL S.A.

| Projection | Format | Echelle | Ancien n° : 0531m-140-01 | Version | Revision | Feuille | Page |
|---|---|---|---|---|---|---|---|
| | A1 | | 573758 -08- A-01 | | | 1 | 1 |

Numéro de document